sigma
Le fauteuil 6 roues
le plus compact du marché

prestations en extérieur excellentes
agile et compacte

SIGMA - Midwheeldrive

Sigma vous donne la liberté d'aller où vous voulez quand vous le voulez. Elle rassemble les meilleures caractéristiques d'une chaise électronique.

Grâce à son système unique de suspension et à sa conduite Linx, vous vivrez une expérience unique de souplesse même pour des déplacements à l'extérieur.

Même en version full option, la Sigma reste compacte et très agile Elle est parfaite pour la prise de virages serrés aussi bien dans des petits ou dans des grands espaces.

La chaise Sigma est disponible dans différentes configurations et a été développée pour vous convenir à la perfection.
Nous nous sommes efforcés de vous proposer la meilleure expérience possible avec un confort ultime tant pour assise que le roulage.
Même avec une faible liste d'option, la Sigma peut-être adaptée à vos besoins personnels et à votre style de vie.

- suspension unique
- confort de conduite

SIGMA - Un développement Vermeiren

Notre département de recherche professionnel a développé un système unique de suspension avec trois palonniers. Grâce à cela, les 6 roues restent en contact permanent avec le sol même sous différents types de revêtement et cela grâce à son système de suspension unique à 3 points. La Sigma reste à chaque moment stable et peut franchir différentes hauteurs allant jusqu'à 50 mm (65 mm SIGMA 230).

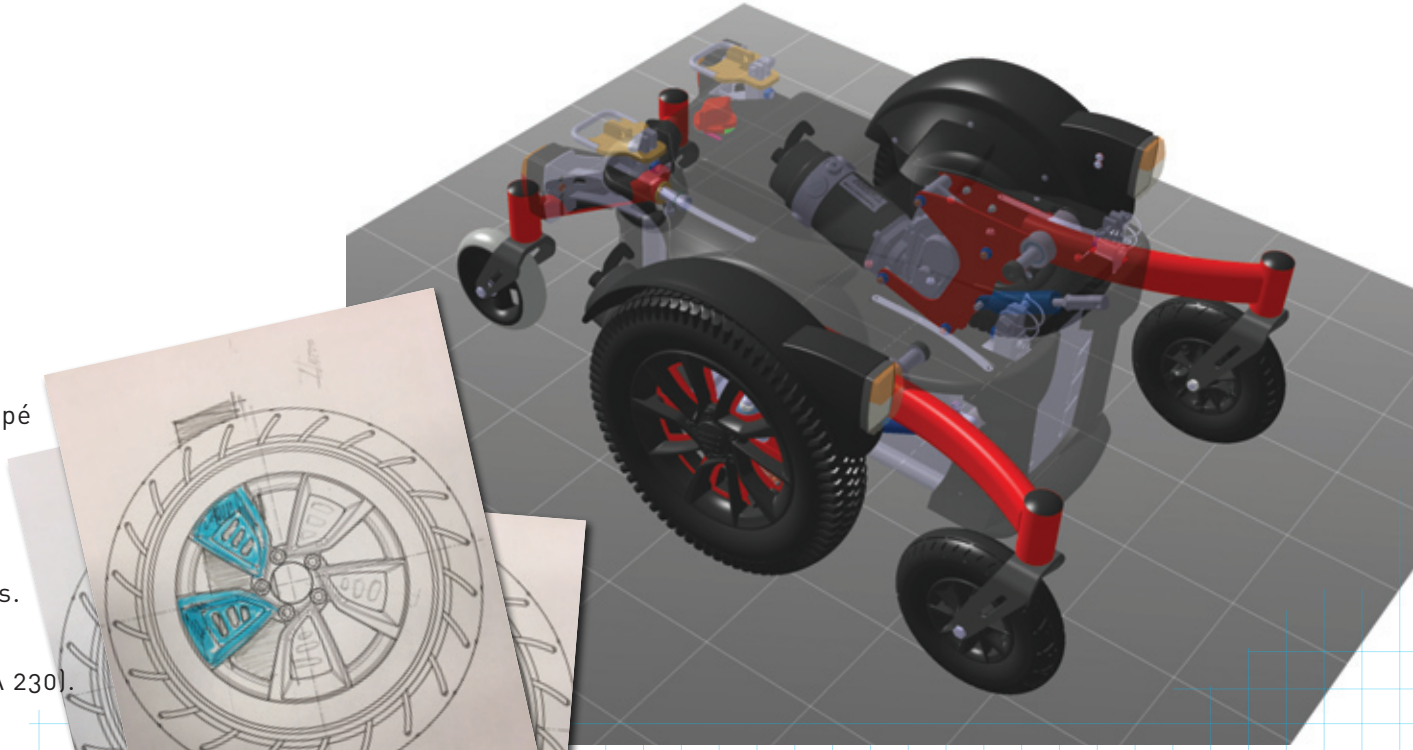

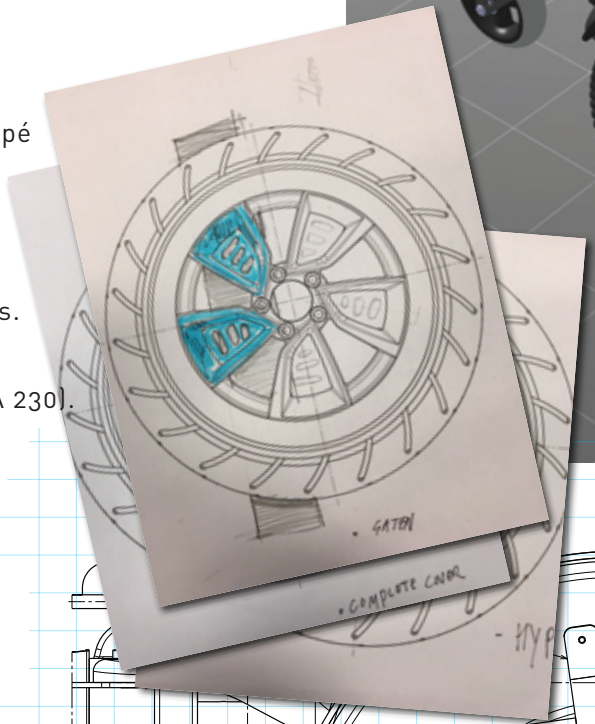

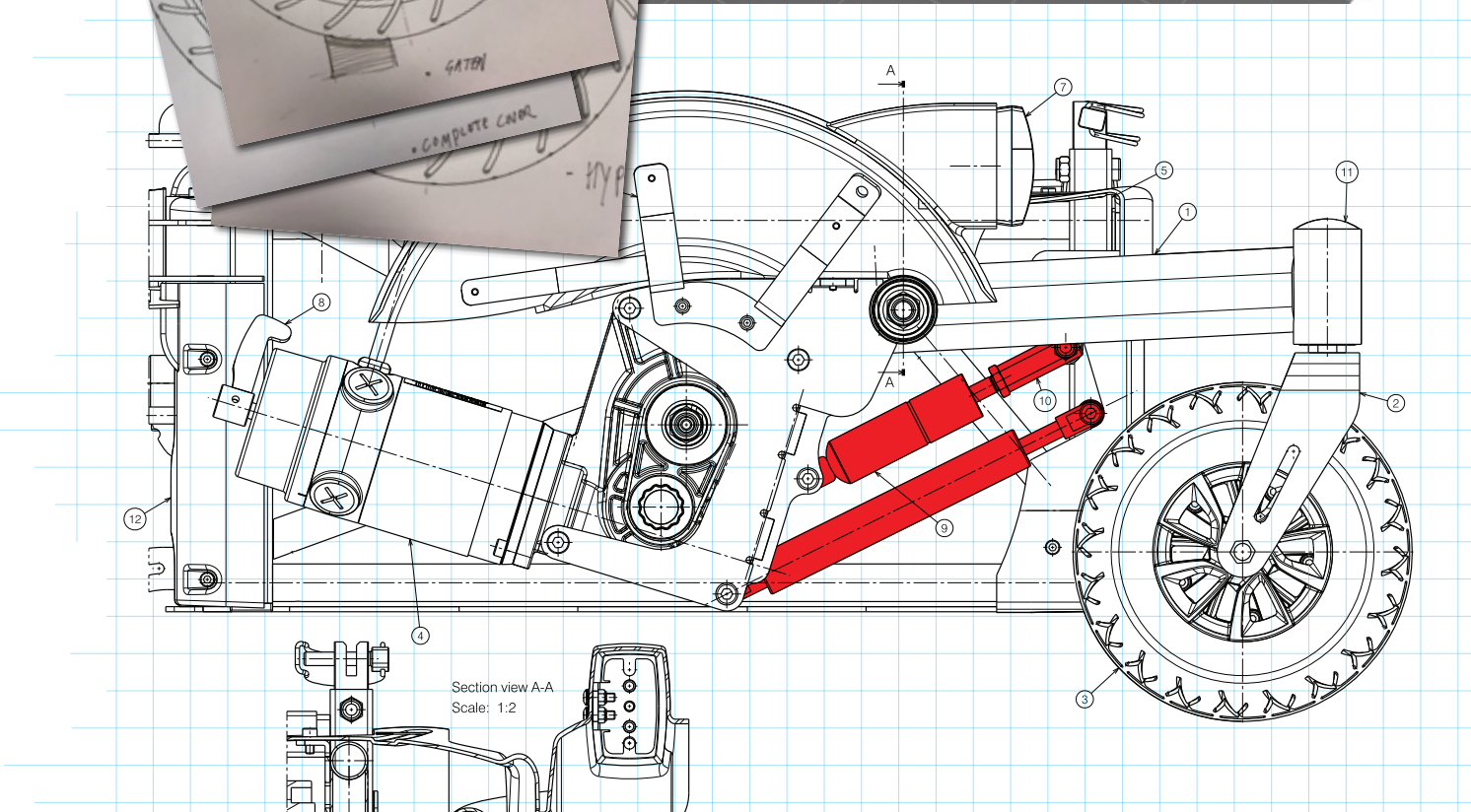

LiNX™

Linx la nouvelle génération de boîtier de commande pour les chaises électroniques

- Système évolutif
- Composants modulables
- Technologie mise à jour
- Nouvelle interface de programmation

commande adaptative

SIGMA - Les boîtier de commande LiNX

Sigma est livrée avec un système de commande **LiNX**.

Comme il peut être difficile de rouler à vitesse constante sur des terrains inégaux, le système intelligent **LiNX** analyse et adapte en permanence la résistance active des moteurs.

Ceci a pour conséquence d'offrir une réaction optimale de ces moteurs sur tous les terrains et offre un confort de conduite ainsi qu'une une sécurité accrue.

La conception modulaire des commandes **LiNX** permet facilement à l'aide de quelques options d'offrir des fonctions faciles et adaptables à chacun, ce qui rend l'usage de ses fonctions aisées. Le contrôleur de base offre déjà l'accès à la plupart des fonctions de la chaise Sigma.

SE08 - Boitier Supplémentaire

SE09 - Boitier Accompagnateur

SE64 - Commande à 10 boutons

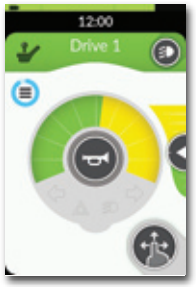

La commande **LiNX** avec écran LCD touch screen offre la possibilité d'avoir accès un choix énorme de fonctions (inclinaison de l'assise et du dos, éclairage) avec une visualisation directe sur l'écran pour plus de confort et de facilité d'utilisation.

Assise et dossier réglables

Pictogrammes clairs

Personnalisation

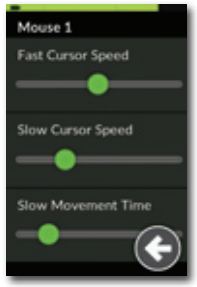

Précision des réglages

Programmes d'aide

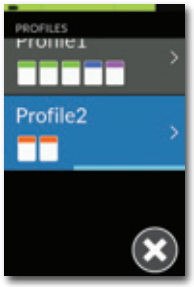

Profils multiples

L'interface **LiNX** est disponible sur iOS et PC. Cela signifie que la Sigma peut rapidement être configurée et analysée.

LiNX vous fournit des données et des statistiques sur les performances de votre chaise que vous pouvez analyser. Les données sont consultables en temps réel grâce à la liaison Bluetooth®.

Avec la clé **LiNX**, toutes les fonctionnalités de votre chaise peuvent-être adaptées.

SE83 - Mini joystick

SE82 - Commande par boutons

SIGMA - Commandes LiNX extra

Tous les moyens de contrôle peuvent-être montés sur la chaise. Pression par bouton, mini joystick ou contrôle personnalisé peuvent s'adapter à chaque utilisateur.

liberté d'utilisation

SIGMA - Moyens de contrôle

VERMEIREN s'adapte au confort personnalisé de chaque utilisateur et propose beaucoup de solutions et de systèmes adaptés à chaque utilisateur. Du système standard jusqu'à un système facile pour les enfants au système intégré avec écran tactile pour les adultes.

SE02 - Commande LiNX de base

SE02 - Commande LiNX LCD

SE53 - Commande pivotante

SE53A - Commande pivotante crantée

SE53Z - Commande pivotante abaissée

SE55 - Commande renforcée

confort personnel

SIGMA - Confort d'assise

Être bien assis est essentiel pour le confort de chacun. Du dur aux accoudoirs et dossiers préformé ou au coussin avec une ventilation spéciale ou fait sur-mesure, tous les types sont compatibles avec la Sigma et vous donne une incroyable expérience de roulage.

Accoudoir en PU

Accoudoir en cuir artificiel

Accoudoir en soft

Dossier et assise en Cordura

Dossier et assise en soft

Dossier et assise en cuir artificiel

configuration d'assise

Certaines configurations d'assises sont toujours disponibles en option. D'un lift (SE42) qui peuvent monter de 300 mm jusqu'à un dossier qui peut s'incliner à 50 degrés.
Ces fonctionnalités peuvent vous aider dans votre style de vie et vous rendre plus facile la vie de tous les jours.

design contemporain

SIGMA 230

Le design ne doit pas toujours être au détriment des fonctionnalités !
Pour les utilisateurs qui en veulent toujours plus, nous avons créé le Sigma 230.
Il est équipéde roues avant plus grandes, de fourches en métal ultra-résistantes et dispose d'une capacitéde franchissement de 65 mm.

conformité

SIGMA - Votre garantie sur la qualité.

Sur le plan de la qualité, le fauteuil Sigma répond aux normes les plus rigoureuses de divers instituts d'essai dont la compétence est reconnue dans la plupart des pays européens.

La chaise roulante doit s'adapter à vous et pas l'inverse.

Vermeiren joue depuis plus de 63 ans un rôle essentiel dans le développement de fauteuils roulants modernes et personnalisables. Notre principe de base est : votre fauteuil roulant doit s'adapter à vous et non l'inverse.

C'est pourquoi nous avons adopté une conception modulaire. Dans cette optique, nous avons créé une vaste gamme d'accessoires interchangeables.

options

B06 - repose-pied manuel

BZ8 ART - repose-jambes réglable en longueur

BZ8E ART - repose-jambes électrique

B15A - table noir en ABS

B31 - Support canne

L04 - pelote de côté

SE24 - porte-gobelet

SE26 - barre de poussée

BZ10E - repose-pied électrique

L55 - repose-tête réglable

L58 - repose-tête de confort réglable

L44 - dossier réglable en tension

B58 - ceinture de sécurité

SE16 - protège vêtements en plexi

SE27 - coffre de rangement

SE74 - rétroviseur

Pneus tout chemin

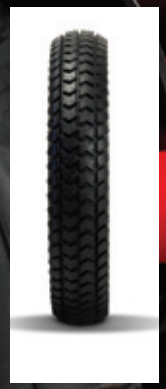

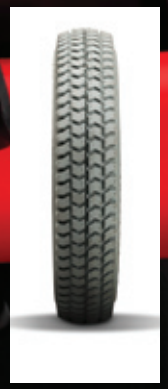

Pneus tout chemin

Pneus lisses

Pneus pleins

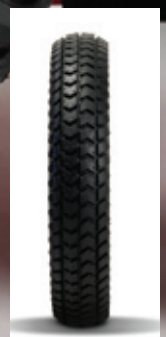

B06

BZ8 ART

BZ8E ART

B15A

B31

L04

SE24

SE26

BZ10E

L55

L58

L44

B58

SE16

SE27

SE74

couleurs brillantes

C4G C5G C8G
C29G C53G C55G C56G C59G
C71 C72 C73 C76G C78
C79G C85G C87G C88G C89G

Sigma - Couleur mat et brillante

La chaise roulante Sigma est disponible dans une large palette de couleurs qui correspondent à votre propre style personnel.
Optez pour une discrète couleur mat ou une couleur brillante plus visible.
La couleur de votre choix sera reconnaissable dans tous les détails de votre chaise, y compris à l'intérieur des jantes de vos roues centrales et sur les côtés du logement de la batterie.

couleurs mat

C4M C5M
C8M C29M
C53M C55G C56M C59M C76M
C79M C85M C87M C88M C89M

caractéristiques

Longueur, hauteur, profondeur, combien pèse mon Sigma ?
Ai-je besoin d'une petite ou d'une grande profondeur d'assise ?
Ce sont des questions importantes auxquelles nous essayons
de vous apporter des réponses grâce à notre tableau technique.

Description	Dimensions par configuration avec BZ10E and L34 TUB			
	SE30	SE39	SE43	SE42
Poids maximum de l'utilisateur	140 kg			
Catégorie de fauteuil roulant	B			
Longueur générale avec palette repose-pieds	1177 mm		1163 mm	1198 mm
Largeur générale Sigma Sigma 230	618 mm - 630 mm - 680 mm 672 mm - 672 mm - 680 mm			
Hauteur totale	1055 - 1115 mm		1075 - 1135 mm	1100 - 1400 mm
Masse totale	141 kg		154 kg	168 kg
Poids de la pièce la plus lourde	133,75 kg		146,75 kg	160,75 kg
Poids des pièces amovibles Repose-pied B06 Dossier Chargeur	1,95 kg (par pièce) 3,35 kg 0,95 kg			
Stabilité statique en descente	6°			
Stabilité statique en montée	6°			
Stabilité statique sur les côtés	6°			
Consomption d'énergie *	Entraînement A : 35 km Entraînement B : 35 km			
Déclivité sûre maximale	6°			
Franchissement d'obstacle maximal Sigma Sigma 230	50 mm (avec un montée de 0,5 m) 65 mm (avec un montée de 0,5 m)			
Vitesse avant maximal	Entraînement A : 6 km/h Entraînement B : 10 km/h			
Distance minimal de freinage, à partir de la vitesse maximal	2.1 m			
Angle du plan d'assise	0 - 21° (manuel)	0 - 20° (électrique)	0° - 50° (électrique)	0° - 45° (électrique)
Profondeur de siège	420-440-460-480-500-520 mm			
Largeur de siège	400 mm - 450 mm - 500 mm			
Hauteur de la surface d'assise sur le bord avant, réglable	435-450-465-480-495 mm		453 à 513 mm	478 à 778 mm

Description	Dimensions par configuration avec BZ10E and L34 TUB			
	SE30	SE39	SE43	SE42
Angle du dossier	0° - 30°			
Hauteur de dossier	610 mm			
Distance entre la palette repose-pieds (BZ10E)	365 mm – 465 mm			
Angle entre le repose-pieds et le siège	90° - 153°			
Distance entre l'accoudoir et le siège	250 – 530 mm			
Rayon de braquage minimum	1200 mm			
Garde au sol (châssis de base inférieur)	65 mm			
Diamètre des roues centrales	350 x70 mm			
Type des roues du milieu	3.00-8, pneumatique			
Diamètres des roues avant Sigma Sigma 230	200 x 50 mm 230 x 70 mm			
Type des roues avant	Caoutchouc			
Diamètres des roues stabilisatrices	140 x 40 mm			
Type des roues de balance	Caoutchouc			
Châssis de base avec roues – dimensions Sigma Sigma 230	962 x 618 x 377 mm 962 x 672 x 377 mm			
Description électrique	**Entraînement A**		**Entraînement B**	
Batterie (batterie étanche AGM, sans entretien) Capacité : Débit :	80,0 Ah/20h 12 V CD			
Moteurs de traction	2 x 220 W avec frein EM		2 x 350 W avec frein EM	
Chargeur de batterie Entrée : Courant de charge max. : Classe de protection Catégorie d'isolation II	220-240 V CA, 50/60 Hz 6 A IP21 II		220-240 V CA, 50/60 Hz 8 A IP21 II	
Module d'alimentation Fusible	150 A		150 A	

* Portée théorique, calculée conformément aux normes de l'UE dans des conditions idéales. Les vitesses et la portée peuvent varier (environ 15 %).
Dimensions en mm, poids en kg. Tolérances dimensionnelles et pondérales admises: 15 mm et 1,5 kg
Sous réserve de modifications techniques. Ces images ne sont semblables qu'à des illustrations.
Certaines fonctions peuvent être optionnelles ou différentes.

sigma

- suspension unique
- confort de roulage
- prestations à l'extérieur excellentes
- agile et compacte
- large choix de configurations possibles

Distribué par

CE

VERMEIREN

E.R.: **VERMEIREN GROUP**, Vermeirenplein 1/15 - 2920 Kalmthout - Belgique - 08/2024